EBROG

MDR d.o.o.
Šmartinska cesta 70
SI-1000 LJUBLJANA Slovenia
e-mail: info@mdr.si

Telefon:++386 (0)3 567 9700
++386 (0)1 544 2579
Fax:++386 (0)3 567 9701
++386 (0)1 544 2580

FÉMDETEKTOR HASZNÁLATI ÚTMUTATÓ

Típus: TKDE 700/150 Z MP Sorozatszám: _____

MDR d.o.o.
Šmartinska cesta 70
SI-1000 LJUBLJANA Slovenia
e-mail: info@mdr.si

Telefon:++386 (0)3 567 9700
++386 (0)1 544 2579
Fax:++386 (0)3 567 9701
++386 (0)1 544 2580

BIZTONSÁGRA VONATKOZÓ UTASÍTÁSOK, JELZÉSEK

Figyelem!
Ezen jelzés arra utal, hogy a megfelelő elővigyázatosság be nem tartása halált, komoly személyi sérülést, anyagi kárt okozhat.

Vigyázat!
Ez a jelzés arra utal, hogy a megfelelő elővigyázatosság be nem tartása kis-, vagy közepes mértékű személyi sérülést, valamint anyagi kárt okozhat.

Vigyázat, elektromos áramütés kockázata!
Ez a jelzés az áramütés veszélyére hívja fel a figyelmet.

Vigyázat!
Jelen útmutatót figyelmesen olvassa végig és tanulmányozza át!

MDR d.o.o.
Šmartinska cesta 70
SI-1000 LJUBLJANA Slovenia
e-mail: info@mdr.si

Telefon:++386 (0)3 567 9700
++386 (0)1 544 2579
Fax:++386 (0)3 567 9701
++386 (0)1 544 2580

ELŐSZÓ – KEZELÉSI ÉS BIZTONSÁGI INSTRKCIÓK

1) A fémdetektor fő alkatrészei

- Robusztus felépítmény (ház, hegesztett C-acél)
- Magas érzékenységű elektromágneses mezőt generáló tekercs
- Kezelőegység – beépített, vagy különálló kivitelben

2) Kezelés

Mehanikai hatások (pl. ütés) gyengítheti, vagy tönkreteheti az elektromágneses mezőt generáló tekercsrendszer érzékenységét, mely a gép nem megfelelő működéséhez vezethet. A szállítás és a kezelés során soha se emelje meg a gépet a belső fémérzékelő kapunál fogva. Az ellenőrizendő termékeknek a fémdetektoron oly módon kell áthaladniuk, hogy azok ne kerüljenek fizikai kontaktusba a géppel.
A felhasznált csomagolóanyag nem tartalmazhat fémet.

3) Tesztelés és karbantartás

Az MDR® cég a gép tesztelését a „teszt-golyókkal” ajánlja. Annak érdekében, hogy biztos legyen a fémdetektor megfelelő működésében, rendszeresen végezze el ezen tesztelést. A fémdetektort a környezeti viszonyoknak megfelelő időintervallumokban tisztítsa meg.

4) Biztonsági előírások

A berendezést úgy terveztük, hogy az biztonságos legyen. A készüléket mindig a gyártó előírásainak megfelelően használja!

Vigyázat

Amennyiben a berendezést nem a célnak megfelelően használja, úgy a gyártó által biztosított biztonságos üzemeltetés nem garantált.

Vigyázat

Az F1-es és az F2-es biztosítékokat kizárólag a gyártó szakembere cserélheti ki!
A biztosítékok típusa: T 1A L 250V

MDR d.o.o.
Šmartinska cesta 70
SI-1000 LJUBLJANA Slovenia
e-mail: info@mdr.si

Telefon:++386 (0)3 567 9700
++386 (0)1 544 2579
Fax:++386 (0)3 567 9701
++386 (0)1 544 2580

5) Áramforrás

A fémdetektort a hálózati áramhoz kell csatlakoztatni, vagy egy olyan áramforráshoz, mely alacsony áramfelvétel esetén is túlfeszültség védelemmel van ellátva (magasfeszültségű kábelektől távoli és földelt csatlakozóaljat használjon).

Figyelem

Az áramot szolgáltató kábelek belső átmérője legalább 3 x 0,75 mm^2 legyen!

Figyelem

Az üzemeltető épület azon áramellátása, mely a berendezést táplálja, megfelelő, külön áramkapcsolóval és biztonsági megszakítóval legyen felszerelve, mely megfelel az IEC60947 normának.
Az áramkapcsoló és a biztonsági megszakítót lehetőleg a gép közelében telepítse.

A fémdetektor felépítéséből fakadóan, ugyanazon az áramkörön, melyen a berendezés is csatlakoztatva lett, tilos ívhegesző gépet használni.
A berendezést tápláló elektromos vezeték maximális hossza 10 m. A fémdetektort tilos olyan területen telepíteni, ahol a közelben elektromágneses mezőt kibocsátó készülékek találhatók, mivel ez elektromágneses interferenciához vezethet.

6) Fémmentes zóna

A fémmentes zóna mérete a fémdetektor típusától és a berendezés méretétől, továbbá érzékenységétől függ.
Példa: az „alagút rendszerű” fémkapus készülékeknél, a fémmentes övezet a kapu előtt és mögött, legalább a kapu belső átmérőjének kétszerese legyen.
Minden az MDR® cég által gyártott fémdetektorra vonatkozó fémmentes zóna mérete, a kezelési útmutató mellékletében található meg.

7) A kezelőegység vezetéke

Az fémdetektor érzékelőrendszerét az elektronikus kezelőegységgel egy antennakábel köti össze, amennyiben ezen kezelőegység különálló, azaz nincs a beépítve a fémdetektorba.
Ezen kábeleket egy acél védőcsőben kell elvezetni, továbbá nyomvonala nem lehet magasfeszültségű kábelek közelében. A kezelőegység maximális kábelhossza 10 m.

MDR d.o.o.
Šmartinska cesta 70
SI-1000 LJUBLJANA Slovenia
e-mail: info@mdr.si

Telefon:++386 (0)3 567 9700
++386 (0)1 544 2579
Fax:++386 (0)3 567 9701
++386 (0)1 544 2580

A FÉMDETEKTOR TELEPÍTÉSI ÚTMUTATÓJA

Kiszállítás előtt minden egyes MDR fémdetektor egy átfogó teszten és precíz kalibráláson esik át. A fémdetektor érzékenysége annak típusától, méretétől, valamint telepítés helyén található környezeti viszonyoktól függ. A berendezés elektromágneses mezője, ill. az érzékelők hatótávolsága a készüléken érzékelőterületénél nagyobb, így a készülék közvetlen közelében található mozgó fémtárgyak, valamint egyéb elektromos vagy elektronikus készülékek, továbbá más gép által gerjesztett elektrosztatikus mezők interferálhatnak berendezéssel, mely pontatlan és rossz mérési eredményekhez vezethetnek. Fémgörgők, futószalagot hajtó láncok és ezek különböző borításai kisebb elektromágneses kisüléseket okozhatnak, mely csökkentheti a detektor érzékenységét, továbbá hamis riasztást okozhatnak. Az érzékenységet különböző rezgések is befolyásolhatják. Az MDR gyártása során beépített rezgéscsillapítók általában elnyelik a kisebb, futószalagok okozta rezgéseket. A fémdetektor megfelelő működése nagyon sok tényezőtől függ, ezért a szakszerű telepítés rendkívül fontos. Amennyiben az érzékelők nem helyezhetők el ideális pozícióban, úgy az alábbi információ segítséget nyújthat.

KÁBELEK CSATLAKOZTATÁSA

A fémdetektort kizárólag árnyékolt kábelekkel szabad csatlakoztatni. Az árnyékolást a berendezésbe érkező termékek oldalán kell leföldelni.

MDR d.o.o.
Šmartinska cesta 70
SI-1000 LJUBLJANA Slovenia
e-mail: info@mdr.si

Telefon:++386 (0)3 567 9700
++386 (0)1 544 2579
Fax:++386 (0)3 567 9701
++386 (0)1 544 2580

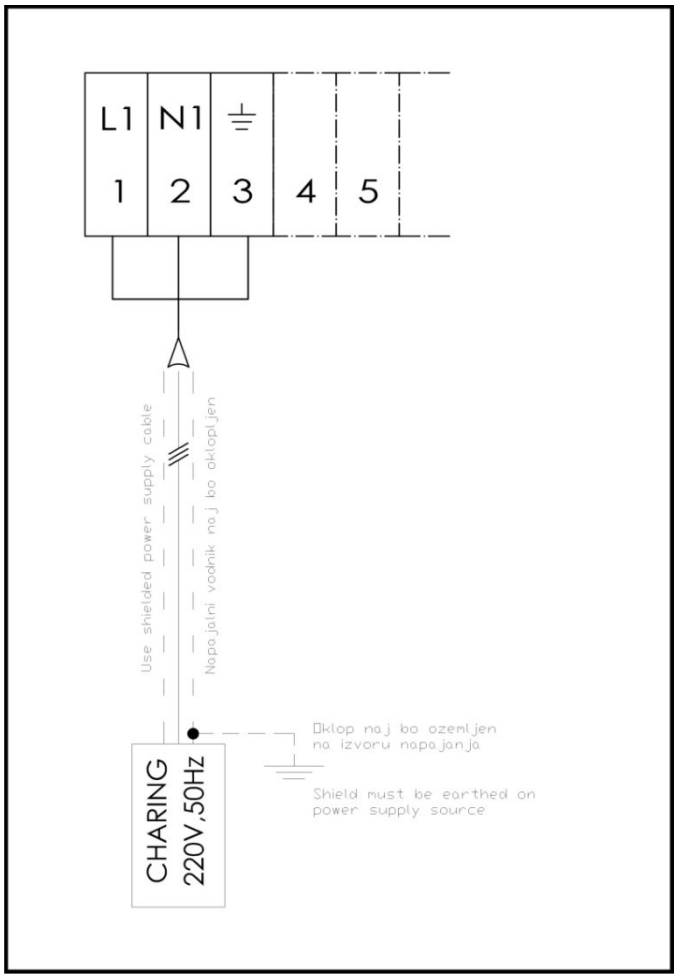

VIGYÁZAT! HEGESZTÉS

A szállítószalagon vagy a berendezés köré épített szerkezetek bármilyen hegesztésekor a fémdetektort, annak megóvása érdekében áramtalanítani kell. A hegesztés megkezdése előtt takarja le a szállítószalagot, mivel a hegesztés során forró, fémtartalmú szikrák beleéghetnek a futószalag melyek később téves riasztásokhoz vezethetnek.

FÉMMENTES ZÓNA

A fémmentes zóna területe függ a berendezés típusától, méretétől és az érzékelőktől. A „fémmentes zóna” azon távolság meghatározása, amelyen belül a készülék még érzékelheti a fémtárgyakat. Ez leginkább akkor fontos, ha a nevezett fémtárgyak mozognak, vagy rezegnek. Amennyiben nem tudjuk biztosítani a megfelelő fémmentes zónát, úgy csökkenteni kell az érzékenységet, annak érdekében, hogy ne kapjunk hamis jelzéseket. Egyes elektromos vezetékek, vagy elektromos mezőt gerjesztő villanymotorok, még a fémmentes zónától távolabbról is okozhatnak zavart.

MDR d.o.o.
Šmartinska cesta 70
SI-1000 LJUBLJANA Slovenia
e-mail: info@mdr.si

Telefon:++386 (0)3 567 9700
++386 (0)1 544 2579
Fax:++386 (0)3 567 9701
++386 (0)1 544 2580

KÜLÖNBÖZŐ ANYAGOK

A mágnesezhető anyagok (különösen a mágneses vas) általában nagyobb hatással van a berendezés által gerjesztett elektromágneses mezőre, mint a nem mágnesezhető (ausztenit acél, alumínium, stb.). Más szóval, a nem mágneses fémek kevesebb zavart okoznak a mágnesezhető fémekhez képpest, így az ilyen fémből készült eszközök kicsit közelebb telepíthetők az érzékelőkhöz, amennyiben ez szükséges. Egyéb, nem fémből készült eszközök nem befolyásolják az érzékelők hatékonyságát.

AZON TÉNYEZŐK, MELYEK BEFOLYÁSOLJÁK AZ ÉRZÉKELŐKET

A rezgő és mozgó fémalkatrészeket, (mint pl. görgőket, fémlemezeket, vagy fémborításokat) a fémmentes zónán kívül kell elhelyezni. A fémmentes övezetben mozgó futószalag is gondot okozhat, mivel a rezgés és a hő hatására esetenként kisebb elektrosztatikus kisüléseket okozhatnak, melyek hamis jelzéshez vezetnek. Ezen probléma úgy orvosolható, ha az ismert kisülési pontokat elektromosan leszigeteljük, vagy adott esetben összehegesztjük egy leföldelt ponttal.

A berendezésen keresztülmenő futószalag nem érintkezhet sem elektromosan, sem pedig mechanikailag a fémdetektorral.

Az elektromos motorokat, ill. a frekvenciaváltókat árnyékolt vezetékekkel kell csatlakoztatni. Az árnyékolást a berendezésbe érkező termékek oldalán kell leföldelni.

TŰZŐ NAP HATÁSA

A fémdetektort tilos közvetlen tűző napnak kitenni. Minden egyéb, egyoldalról érkező erősebb hőforrás is negatívan befolyásolja detektor működését. Az optimális működés érdekében a kerüljük a hőingadozásokat. Amennyiben a detektort épületen kívül telepítjük, úgy szükséges egy fémmentes árnyékolás telepítése is (pl. fából), mely megvédi a készüléket a közvetlen napsütéstől.

REZGÉSEK

A szállítószalag lehetőleg ne okozzon oly mértékű rezgést, mely az érzékelők működését befolyásolhatja. A detektor lábait megfelelően rögzítsük a talajhoz, hogy az ne tudjon elmozdulni. Az érzékelő rezgéscsillapítóra van szerelve. Ezen rezgéscsillapítók csökkentik a mechanikai rezgéseket, elektromos szigetelést biztosítanak és megvédik az érzékelőt az esetleges deformációktól. A szállítószalag, ill. az azon szállított termékek nem érhetnek hozzá a detektorhoz, miközben keresztülhaladnak rajta.

SZÁLLÍTÓSZALAG

A szállítószalagnak antisztatikus anyagból kell lennie és nem tartalmazhat semmilyen fémet. A közelben történő hegesztés, vagy marás során fémszemcsék kerülhetnek a futószalagra, ill. akár bele is éghetnek. Amennyiben a szállítószalagot el kell vágni annak érdekében, hogy át lehessen fűzni a fémdetektoron, úgy annak összeragasztásánál a ragasztóanyag nem tartalmazhat semmilyen fémet.

MDR d.o.o.
Šmartinska cesta 70
SI-1000 LJUBLJANA Slovenia
e-mail: info@mdr.si

Telefon:++386 (0)3 567 9700
++386 (0)1 544 2579
Fax:++386 (0)3 567 9701
++386 (0)1 544 2580

FIGYELEM!
Ugyanazon az áramkörön, melyen a berendezés is csatlakoztatva lett, tilos ívhegesző gépet használni!!!

FELKÉSZÜLÉS A HASZNÁLATRA

1) A fémdetektor közvetlenül egy külön főáramkörre van kötve, így az áramkör bekapcsolásával a fémdetektor is automatikusan bekapcsol (ekkor a fémdetektor üzemkész állapotban van). Ellenőrizze le, hogy a kezelőegység visszajelzői működnek-e.

2) Miután a fémdetektor bekapcsolt és üzemkész, beindítható a szállítószalag is.

KEZELÉS / HASZNÁLAT

1) A berendezés mindaddig zavartalanul üzemel, amíg egy kis fémdarab be nem kerül a fémmentes zónába. Az elektronikus rendszer azonnal aktiválódik és beindítja a riasztást (A1 jelzést, vagy egy különálló akusztikus vagy fényjelzést – opcionális), ekkor – típustól függően – leáll a szállítószalag, vagy egy külön mechanizmus eltávolítja szalagról a fémmel szennyezett terméket.

2) Amennyiben nincs automatikus eltávolító mechanizmus telepítve, úgy a futószalag leálltakor távolítsa el a fémmel szennyezett terméket, majd nyomja meg a RESET gombot a detektor újraaktiválásához.

MŰSZAKI ADATOK

Áramellátás:	220V + 15%, 50Hz
Áramfogyasztás:	kb. 20 VA
Relé kimenet:	100 VA, 3 A max, 250 V max
Fémtárgy jelzése:	lekapcsolja a kezelőrendszer főkapcsolóját
Relé csatlakozások:	1 x kapcsoló (potenciálmentes kontaktus)
Védelem:	IP 54 (magasabb fokú védelem is rendelhető előzetes írásos egyeztetés során)

MŰKÖDÉSI ELV:

A termék keresztül halad a fémdetektoron. Amennyiben egy fémdarabka halad át a berendezésen, úgy a detektáló tekercs által generált magasfrekvenciás elektromágneses mező megváltozik a fémdarab hatására. Ezt a változást érzékelve a detektor egy impulzust bocsát ki, mely aktiválja a leállítást, vagy a tárgyat eltávolító mechanizmust.

MDR d.o.o.
Šmartinska cesta 70
SI-1000 LJUBLJANA Slovenia
e-mail: info@mdr.si

Telefon:++386 (0)3 567 9700
++386 (0)1 544 2579
Fax:++386 (0)3 567 9701
++386 (0)1 544 2580

Előnyök:

- Rendkívül érzékeny fémérzékelés.
- A termékveszteség minimalizálása.
- Amennyiben az optimális ellenőrzés automatikusan beállításra került, a fémmel szennyezett termék kiszelektálása, zavartalanul történik, a termelés megszakítása nélkül.
- Automatikus kiegyenlítés, öndiagnosztika és hőmérséklet kompenzálás.
- Terméktől függően különböző méretű fémdetektor áll rendelkezésre.

HASZNÁLATI ÚTMUTATÓ

KEZELŐEGYSÉG

A kezelőegységen található egy négysoros alfanumerikus LCD kijelző, hét nyomógombból álló vezérlőegység és négy jelzőlámpa.

A kezelőegység segítségével a felhasználó nyomon követheti, ellenőrizheti és beállíthatja fémdetektort.

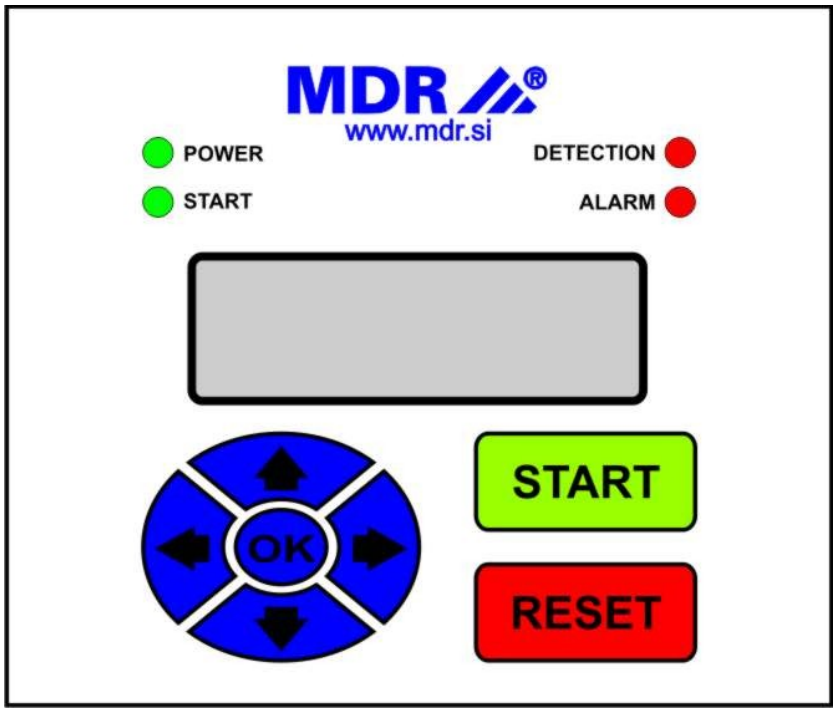

MDR d.o.o.
Šmartinska cesta 70
SI-1000 LJUBLJANA Slovenia
e-mail: info@mdr.si

Telefon:++386 (0)3 567 9700
++386 (0)1 544 2579
Fax:++386 (0)3 567 9701
++386 (0)1 544 2580

KEZELŐ GOMBOK

UP (FEL)	Ezen gomb segítségével a menüben felfelé léphetünk, valamint növelhetjük a beállítható paraméterek értékét.
DOWN (LE)	Ezen gomb segítségével a menüben lefelé léphetünk, valamint csökkenthetjük a beállítható paraméterek értékét.
	Mindkét fent leírt gomb segítségével alfanumerikus karaktert írhatunk be.
LEFT (BAL)	A menürendszerben ezen gombbal bal irányba léphetünk.
RIGHT (JOBB)	A menürendszerben ezen gombbal jobb irányba léphetünk.
OK	Ezen gombbal beléphetünk az almenükbe, valamint jóváhagyhatjuk a beállított paramétereket.
START	A gomb megnyomásával a fémdetektort normál üzemmódba állíthatjuk, vagy beléphetünk a főmenübe.
RESET	Ezen gombbal kiléphetünk az almenükből és törölhetjük a beállított paramétereket.

JELZŐ LÁMPÁK

POWER	Ez a jelzőfény akkor világít, amikor a detektor csatlakoztatva van az áramforrással.
START	Ez a jelzőfény akkor világít, amikor a detektort üzembe helyeztük.
DETECT	Ez a jelzőfény akkor világít, amikor a detektor valamilyen fémtárgyat érzékel.
ALARM	Ez a jelzőfény akkor világít, amikor a detektor riasztást ad le.

A BERENDEZÉS KEZELÉSE ÉS A FŐMENÜ

A fémdetektor áram alá helyezését követően néhány másodpercet várni kell, amíg a detektor stabil állapotba kerül. Ezután a detektor – beállítástól függően – vagy üzemkész állapotba kapcsol, vagy belép a főmenübe.

Amennyiben a detektor üzemkész állapotba kapcsol, a START lámpa világítani kezd, jelezvén, hogy a detektor használatra készen áll. A kijelző első sorában megjelenik termék, annak neve és száma. A második sorban az esetleges hibákat jeleníti meg. A harmadik sorban a leellenőrzött termékek számát mutatja a kijelző, míg a negyedik sor az időt és a dátumot jelzi.

A főmenün keresztül az almenükbe léphetünk, ahol a gép paramétereit állíthatjuk be. A főmenübe történő belépéskor a detektor nem végez ellenőrzést a termékeken és a START lámpa sem világít. Az üzemkész állapot, ill. a főmenübe történő lépés a kijelző első sorában is látható, a főmenübe lépéskor ugyanis nem a termék nevét és számát jeleníti meg a kijelző, hanem „Main Menu” szavakat írja ki.

MDR d.o.o.
Šmartinska cesta 70
SI-1000 LJUBLJANA Slovenia
e-mail: info@mdr.si

Telefon:++386 (0)3 567 9700
++386 (0)1 544 2579
Fax:++386 (0)3 567 9701
++386 (0)1 544 2580

MENU STRUCTURE

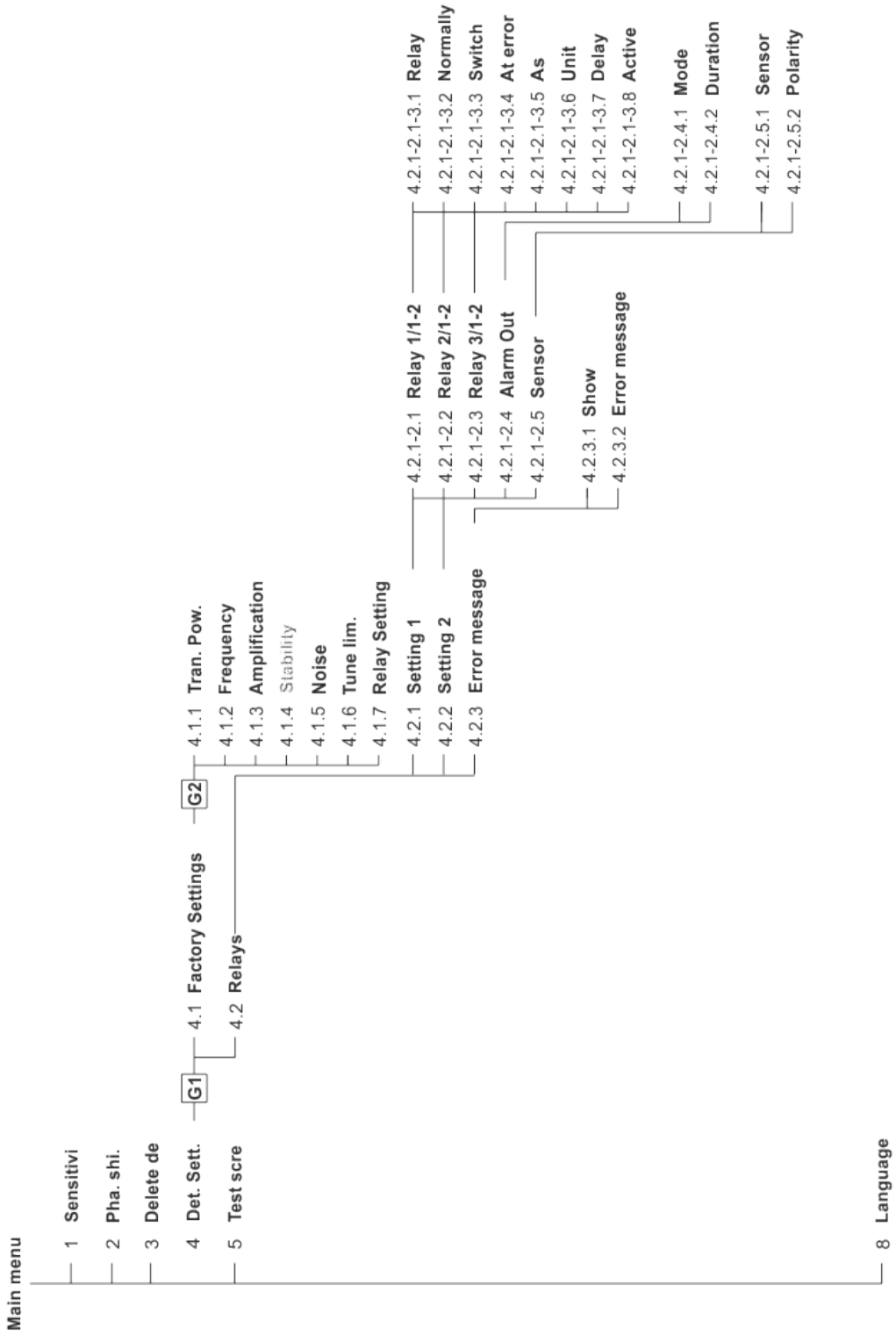

MDR d.o.o.
Šmartinska cesta 70
SI-1000 LJUBLJANA Slovenia
e-mail: info@mdr.si
Telefon:++386 (0)3 567 9700
++386 (0)1 544 2579
Fax:++386 (0)3 567 9701
++386 (0)1 544 2580

A MENÜRENDSZER LEÍRÁSA

1 Sensitivity *(érzékenység)*: 0-255
Ezen menüpontban a gép érzékenységét állíthatjuk be. Minél magasabb a „sensitivity" értéke (tehát minél közelebb áll a 255-ös számértékhez), annál érzékenyebb lesz detektor (így még a legapróbb fémdarabkákat is érzékeli); minél alacsonyabb a „sensitivity" értéke (tehát minél közelebb áll a 0 számértékhez), annál kevésbé érzékeny az apró méretű fémdarabkákra (ekkor csak a nagyobb fémdarabokat, fémtárgyakat jelzi). Az megfelelő érzékenységet tesztelésekkel állíthatjuk be.

2 Phase Shift *(fázis eltolás)*: 0-180
A fázis eltolás funkcióval meghatározhatjuk, hogy mely fémekre (vas, rozsdamentes acél, vagy réz) legyen inkább érzékeny a detektor (mindig úgy állítsa be, hogy minden, az adott termékre vonatkozó gyártás során a termékbe kerülhető fémrészecske kimutatható legyen). A legmegfelelőbb fázis eltolást, ill. beállítást csakis tesztelésekkel állíthatjuk be.

3 Detection Deletion *(érzékelt fémdarabok számának törlése)*
Ezzel törölhető az érzékelt és regisztrált fémdarabok száma.

4 Detector Settings *(Detektor beállítása)*
PASSWORD *(JELSZÓ)* 1 (G1): "LEFT gomb", "DOWN gomb", "LEFT gomb", "START gomb"

4.1 Factory Settings *(gyári beállítások)*
PASSWORD *(JELSZÓ)* 3 (G2): Kizárólag az MDR szakemberei részére

4.1.1 Transmitter Power *(Transzmitter teljesítménye)*: [%] 0-100
Ezzel állítható be a fémdetektor érzékelőjének jeladó teljesítménye.

4.1.2 Frequency *(frekvencia)* 1: [Hz] 0-1000000
Alacsony frekvencián működő fémdetektor.

4.1.3 Amplification: *(felerősítés)* [%] 0-100
Felerősíti a fémdetektor beérkező jelerősségét.

4.1.4 Stability *(stabil üzemeltelés beállítása)*: [%] 0-100
Ezen érték megnövelése csökkenti a hamisan fémnek érzékelt riasztások számát, melyeket különféle interferenciák okozhatnak (rezgések, feszültség tüskék, stb.), ellenben tudni kell, hogy ezzel párhuzamosan csökken azon fémdarabkákra adott érzékenység, melyek a beállított határértéket súrolják.

4.1.5 Interferences *(interferenciák)*: 0-1000
Ezzel állítható be az érzékelési szint a megadott érték alá vagy fölé. Ezen érték megnövelése csökkenti a hamisan fémnek érzékelt riasztások számát, melyeket különféle interferenciák okozhatnak (rezgések, feszültség tüskék, stb.), ellenben tudni kell, hogy ezzel párhuzamosan csökken azon fémdarabkákra adott érzékenység, melyek a beállított határértéket súrolják.

4.1.6 Detuning Level *(szinteltolás)*: [mV] 0-3000

MDR d.o.o.
Šmartinska cesta 70
SI-1000 LJUBLJANA Slovenia
e-mail: info@mdr.si
Telefon:++386 (0)3 567 9700
++386 (0)1 544 2579
Fax:++386 (0)3 567 9701
++386 (0)1 544 2580

Ezzel a funkcióval lehetőségünk nyílik a főmenüben és a működés közbeni riaszások jelszintjének eltolása.

4.1.7 Settings *(beállítások)*
A gyári- és a relé beállítási lehetőségek.

4.2 Relays *(relék)*

Különböző relé beállítási lehetőségek.

4.2.1-2 Setting 1 *(1. beállítás)*, Setting 2 *(2. beállítás)*

4.2.1-2.1-3 Relay *(relé)* 1/1, 2/1, 3/1, 1/2, 2/2, 3/2

4.2.1-2.1-3.1 Relay *(relé)*
A relé funkció kiválasztása: start (kezdés), alarm (riasztás), max. alarm (maximális riasztás)

A start funkció akkor kapcsolja a relét, ha a detektor az üzemkész állapotból a főmenü funkcióra kapcsol át, vagy fordítva.

Az alarm funkció üzem közben kapcsolja át a relét. Ezen funkció segítségével beállítható a kapcsoló időbeni késleltetése és annak lépései, valamint a relé aktivitásának ideje és lépései.

A max. alarm funkció üzem közben kapcsolja át a relét. Ezen funkció segítségével beállítható a kapcsoló időbeni késleltetése és annak lépései. A relé kioldható a RESET gomb megnyomásával, vagy a menüből való kilépéssel.

4.2.1-2.1-3.2 Normal
Lehetőségek: nyitva, vagy zárva

4.2.1-2.1-3.3 Switch *(kapcsoló)* (kizárólag az "alarm" *(riasztás)* funkcióra vonatkozik)
Lehetőségek: on/off *(be/ki)* vagy switch *(kapcsolás)*

Az on/off funkció kiválasztása üzem közben kapcsolja át a relét, majd később kikapcsolja. A rákövetkező fémdarab észlelésekor a relé kikapcsol.

A switch funkció kiválasztása üzem közben kapcsolja át a relét, ekkor a relé bekapcsolt állapotban marad.

4.2.1-2.1-3.4 Error
Lehetőségek: on vagy off *(be/ki)*

4.2.1-2.1-3.5 Angle *(szög)* (kizárólag az "alarm" *(riasztás)* funkcióra vonatkozik)

MDR d.o.o.
Šmartinska cesta 70
SI-1000 LJUBLJANA Slovenia
e-mail: info@mdr.si
Telefon:++386 (0)3 567 9700
++386 (0)1 544 2579
Fax:++386 (0)3 567 9701
++386 (0)1 544 2580

Lehetőségek: alarm *(riasztás)* vagy start & alarm *(start + riasztás)*

Válassza ki, hogy a relé csak üzem közben kapcsoljon át (alarm), vagy üzem közben és a főmenübe lépéskor is.

4.2.1-2.1-3.6 Unit *(egység)*
Lehetőségek: time *(idő)* és steps *(lépések)*

Itt választható ki a relé kapcsolásának késleltetése időben, vagy lépésben, ill. hogy miképp működjön a relé.

4.2.1-2.1-3.7 Held in position *(pozícióban tartás)*: [ms] v. [step] 0-60000
Relé kapcsolásának késleltetése, mely a 4.2.1-2.1-3.6.-pontban leírtak függvényében történik.

4.2.1-2.1-3.8 Active *(aktív)*: (kizárólag az "alarm" *(riasztás)*funkcióra vonatkozik) [ms] vagy [step] 0-60000
Relé aktivitás ideje, mely a 4.2.1-2.1-3.6. -pontban leírtak függvényében történik.

4.2.1-2.4 Alarm Output *(riasztás kimeneti jel)*

4.2.1-2.4.1 Mode *(működési mód)*
Lehetőségek: működés közben vagy max. alarm

Itt választható ki a riasztás kimeneti jele (az alarm és a max. alarm funkció).

4.2.1-2.4.2 Duration *(időtartam)* (kizárólag a „müködés közbeni" beállításnál) [ms] 0-60000
Itt állítható be a riasztás kimeneti jelének hossza/időtartama.

4.2.1-2.5 Sensor *(érzékelő)*
A külső optikai szenzor (a gépen áthaladó terméket figyelő érzékelő egység) beállítása.

4.2.1-2.5.1 Sensor *(érzékelő)*
Lehetőségek: on *(be)* vagy off *(ki)*

4.2.1-2.5.2 Polarity *(polaritás)*
Lehetőségek: 1 vagy 0

4.2.3 Error Message *(hibaüzenet)*

MDR d.o.o.
Šmartinska cesta 70
SI-1000 LJUBLJANA Slovenia
e-mail: info@mdr.si
Telefon:++386 (0)3 567 9700
++386 (0)1 544 2579
Fax:++386 (0)3 567 9701
++386 (0)1 544 2580

4.2.3.1 **Display** ***(kijelző)***
Lehetőségek: yes *(igen)* vagy no *(nem)*

Kiválasztható, hogy megjelenjen-e a hibajelzés a kijelzőn az üzemeltetés során és készenléti állapotban.

4.2.3.2 Error Message ***(hibaüzenet)***
Írja be a megjelenítendő hibaüzenetet.

4 **Test Screen** ***(beállításokat ellenőrző kijelzés)***
A „test screen" funkcióval folyamatosan ellenőrizhetők a detektor különböző funkciói.

6 Product ***(vizsgálandó termék)***
A fémdetektor a különféle termékek ellenőrzésére képes akár 30 beállítást elmenteni.

6.1 Product ***(vizsgálandó termék)*****: 0-30**
Termék száma

6.2 Name ***(elnevezés)***
A készülék lehetőséget nyújt arra, hogy minden egyes vizsgálandó terméknek egyedi nevet és számot adjunk. Ha nem adunk meg terméknevet, úgy készülék alapértelmezetten számjegy formájában tárolja a különböző termékeket.

6.3 Product Parameters ***(termékekre vonatkozó paraméterek beállítása)***
A különböző termékek vizsgálatához különféle beállításokat menthetünk el.

6.3.1 Sensitivity ***(érzékenység)*****: 0-255**
A maximális érzékenység beállításakor (255) a detektor még a legkisebb fémszemcsét is érzékeli, míg a minimális érzékenység beállítása esetén (0) sokkal kevésbe érzékeli a berendezés a fémmel szennyeződött terméket.

6.3.2 Phase Shift ***(fázis eltolás)*****: 0-180**
Bemeneti jel fázis eltolása. A fázis kiválasztásával, REDUKÁLHATJUK A TERMÉK EFFEKTUST!

6.3.3 Detection Time ***(Észlelési idő)*****: [ms] 0-20000**

MDR d.o.o.
Šmartinska cesta 70
SI-1000 LJUBLJANA Slovenia
e-mail: info@mdr.si
Telefon:++386 (0)3 567 9700
++386 (0)1 544 2579
Fax:++386 (0)3 567 9701
++386 (0)1 544 2580

Ez azon időtartam, amíg a termék keresztülhalad a detektoron. Ezt az értéket nem darabonkénti, hanem egybefüggő, folyamatoson keresztül haladó termékek esetén 1.5-tel megszorozva kell megadni.

6.3.4 Detection Level *(érzékelés szintje)*: [mV] 0-3000

Az érzékelési szintet olyan értékre kell beállítani, hogy a detektornak ideje legyen az idegen fémtárgyat észlelni és riasztani.

7 Miscellaneous (egyéb beállítás)

7.1 1st Menu *(első menüpont)*

Lehetőségek: operation mode (üzemkész állapot) vagy main menu (főmenü)

7.2 Detuning *(jelszint eltolás)* [mV]

Ez a paraméter mutatja meg a jelszint eltolásának értékét. Amennyiben a „DETECTOR NOT IN TUNE" figyelmeztetés jelenik meg, úgy lépjen kapcsolatba a szerviz munkatársunkkal.

7.3 Product Counter *(termék számláló)*

Ez az érték mutatja meg azon termékek számát, melyek keresztül haladtak fémdetektor érzékelőjén.

7.4 Delete the No. of Products *(leellenőrzött termékek számának törlése)*

Ezzel törölhető az leellenörzött és a gépben rögzített termékek száma.

7.5 About *(információ a készülékről)*

Kiírja a s szoftver gyártóját és az aktuális szoftver verziót.

7.6 Relay Test *(relé teszt)*

Ebben a menüpontban a egy relé tesztelést hajthatunk végre.

7.7 LED Test *(LED-ek / fényjelzések ellenőrzése)*

Ebben a menüpontban a fényjelzések tesztelést hajthatunk végre.

7.8 Time

Óra és dátum beállítás.

7.9 Printer *(nyomtató)*

7.9.1 Printer *(nyomtató)*

Lehetőségek: on *(be)* vagy off *(ki)*

7.9.2 Report *(jelentés, beszámoló)*

Elindítható a jelentés / beszámoló kinyomtatása.

7.9.3 Details *(részletek)*

MDR d.o.o.
Šmartinska cesta 70
SI-1000 LJUBLJANA Slovenia
e-mail: info@mdr.si

Telefon:++386 (0)3 567 9700
++386 (0)1 544 2579
Fax:++386 (0)3 567 9701
++386 (0)1 544 2580

Itt állítható be a részletes jelentés kinyomtatása.

8 Nyelv
Lehetőség nyílik szlovén, angol, német, szerb, vagy albán nyelv beállítására.

HIBÁK ÉS AZOK KIKÜSZÖBÖLÉSE

Mint azt korábban is írtuk, üzemeltetés közben, ill. a főmenübe lépéskor, az LCD kijelző második sorában jelenhetnek meg a hibaüzenetek. A következő hibaüzenetek jelenhetnek meg a kijelzőn:

1. OUT OF TUNE! A detektor fémkereső tekercse nagymértékben el van hangolva. Ellenőrizze le, hogy nincsenek-e olyan fémtárgyak a fémmentes övezetben, melyek zavarhatják az érzékelőt. Ajánlott az MDR technikusát kihívni, mivel előfordulhat, hogy a berendezés hamarosan leáll.
2. DETECTOR ERROR! A detektor nem tudja magát stabil üzemmódba állítani és nem működik a fémérzékelés. Ennek oka egy a rosszul beállított érzékelő lehet, vagy akár magán az érzékelőn bekövetkezett mechanikai sérülés, de lehet elektronikus hiba is, vagy akár nem megfelelő, ill. meghibásodott kábelcsatlakoztatás az elektronika és az érzékelő között. Ellenőrizze le, hogy nincsenek-e olyan fémtárgyak a fémmentes övezetben, melyek zavarhatják az érzékelőt. Ellenőrizze le a bemeneti és kimeneti kábeleket is, hogy megfelelő-e a csatlakoztatás, ill. hogy nincsenek-e megsérülve. Amennyiben a feltételezett hiba javításra került, áramtalanítsa, majd helyezze ismét áram alá a berendezést. Ha a hibajelzés ennek ellenére továbbra is fennáll, értesítse az MDR technikusát.
3. INPUT FAULT *(bemeneti hiba)* A detektor bemeneti hibáját jelzi. Ez egy beállítható hibajelzés, mely attól függően átírható, hogy aktuálisan mit csatlakoztatunk a bemenetre (pl. NINCS LEVEGŐ!).

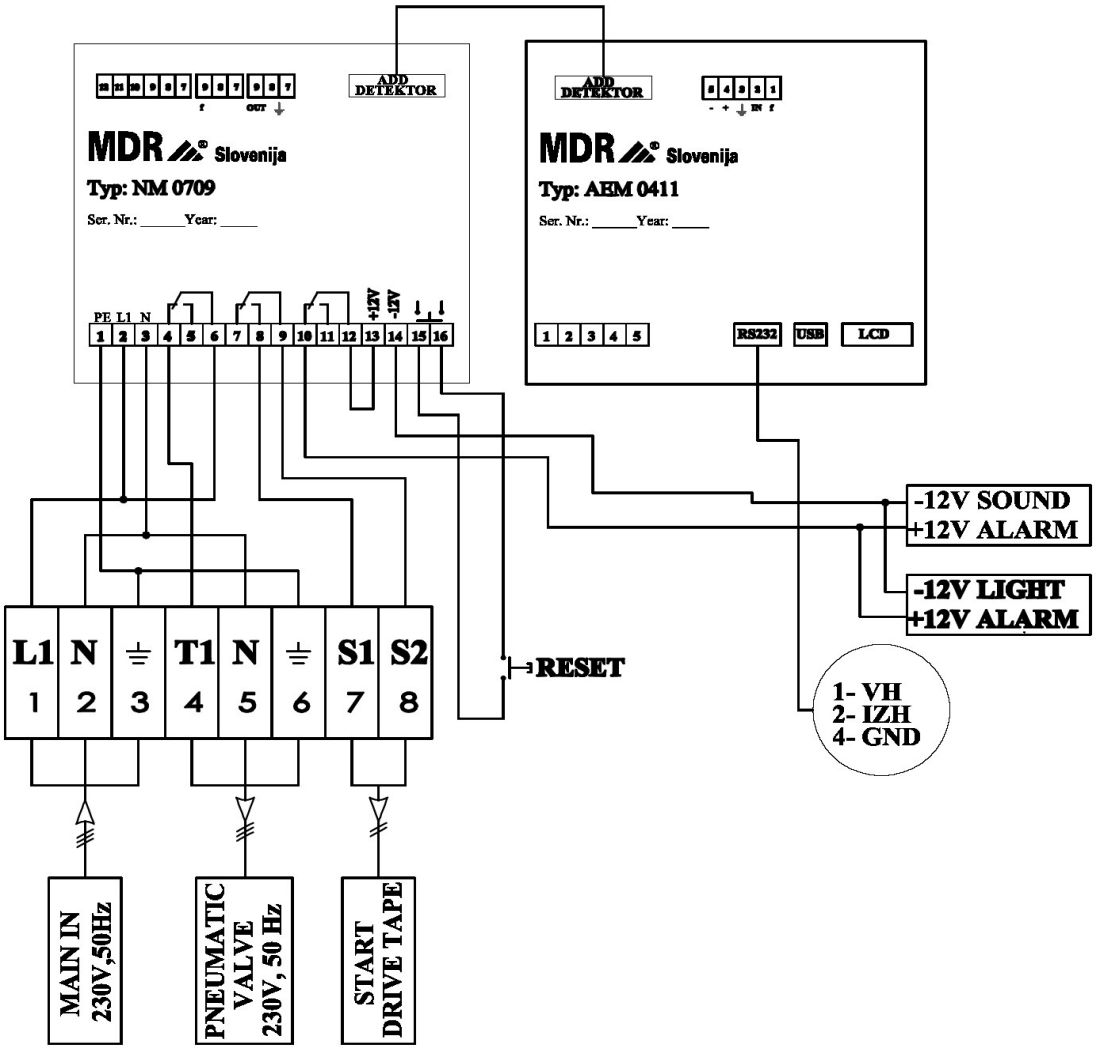

Datum	Predmet: Priključna shema detektorja kovin	List	1
	Popravil:	Opis spremembe:	Odobril:
13.7.2015	Izdelal: Aleš Razpotnik	Projekt: TKDE A/B Z MP TS AIZ + RESET	
13.7.2015	Odobril: Roman Razpotnik u.d.i.e.		
MDR		Št. načrta: 020–0145.04	VER: 1

Datum	Predmet: Priključna shema detektorja kovin	List	1
	Popravil:	Opis spremembe:	Odobril:
9.12.2010	Izdelal: Aleksander Cilenšek u.d.i.e.	Projekt: TKDE A/B Z MP TS AIZ	
9.12.2010	Odobril: Roman Razpotnik u.d.i.e.		
MDR		Št. načrta: 020–0145	VER: 1

MDR®

EBROG

MDR d.o.o.
Šmartinska cesta 70
SI-1000 LJUBLJANA Slovenia
e-mail: info@mdr.si

Telefon:++386 (0)3 567 9700
++386 (0)1 544 2579
Fax:++386 (0)3 567 9701
++386 (0)1 544 2580

CE MEGFELELŐSÉGI NYILATKOZAT

Gyártó: **MDR d.o.o.**
Šmartinska cesta 70
1000 Ljubljana
Slovenia

Az elektr. egység részletes leírása: **FÉMDETEKTOR**
Típusszámok: **TKDE 700/150 Z MP**

Leírás: **elektronikus biztonsági készülék**

A készülékre vonatkozó direktívák: **Elektromágneses összeférhetőség (EMC) - a "89/336/EEC" értelmében**
Alacsony feszültségen üzemelő készülék (LVD) - 73/23/EEC

Megfelel az alábbi harmonizált normáknak és irányelveknek:

EMC **SIST EN 55022:2000, SIST EN 50082-1:1997, SIST EN 61000-3-2:1997 + A:1999 + A2:2000 in SIST EN 61000-3-3:1997**

LVD **IEC 61010-1 :2001(2nd Edition);EN 61010-1:2001(2nd Edition)**

Vizsgálati beszámolót kiállító szerv: **SIQ**
Tržaška cesta 2
SI-1000 Ljubljana

Report No
T231-000/00
T23-000/00

Report No: **T223-0019/02,2002-01-23**
T231-0419/01, 2001-04-13

A CE jelzés kibocsátásának éve: **2001**

Meghatalmazott aláíró személy

Gyártó	Kibocsátás helye	Kibocsátás dátuma
Név: uni.dipl.ing Roman Razpotnik	Ljubljana	2015.07.13
Pozíció: igazgató / menedzser		

MDR®

EBROG

MDR d.o.o.
Šmartinska cesta 70
SI-1000 LJUBLJANA Slovenia
e-mail: info@mdr.si

Telefon:++386 (0)3 567 9700
++386 (0)1 544 2579
Fax:++386 (0)3 567 9701
++386 (0)1 544 2580

JÓTÁLLÁS

Termék megnevezése:	FÉMDETEKTOR
Típus:	TKDE 700/150 Z MP
Sorozatszám: _____	
Jótállási idő kezdete:	**201 .**_____

Az MDR d.o.o. 12 hónap jótállást vállal a fent megnevezett termékre, és köteles:

- megjavítani minden hibát és műszaki meghibásodást, mely megfelelő és rendeltetésszerű használat során következik be.
- a készüléket 10 napon belül megjavítani. Amennyiben a javítás több mint 10 napot vesz igénybe, úgy a jótállási idő a javítással töltött napok számával meghosszabbodik.

A jótállás nem érvényesíthető, ha:

- a készülék leállását mechanikai úton történt kár, vagy a készülék nem rendeltetésszerű használata okozta.
- a készüléket arra nem felhatalmazott személy javította, vagy próbálta megjavítani, aholis nem megfelelő alkatrészeket használt, melyek a készülék leállásához, elromlásához vezettek.
- a gyártó által megfogalmazott instrukciók nem lettek betartva.

Vizsgálatra leszállítva	Ellenőrzés	Megjavítva	Jótállás hosszabbítás

Forgalmazó:
METECTOR Kft.
H-8296 Monostorapáti,
Petőfi u. 85